CE CE
EN14428 EN12150

GB All shower products are designed and manufactured according to EN14428
All the glass used on the product are certified and tested according to EN12150

ES Todas las mamparas han sido diseñadas y fabricadas de acuerdo con EN14428
Todos los cristales utilizados en nuestros productos están certificados y probados de acuerdo con EN12150

GME DIVISIÓN BAÑOS

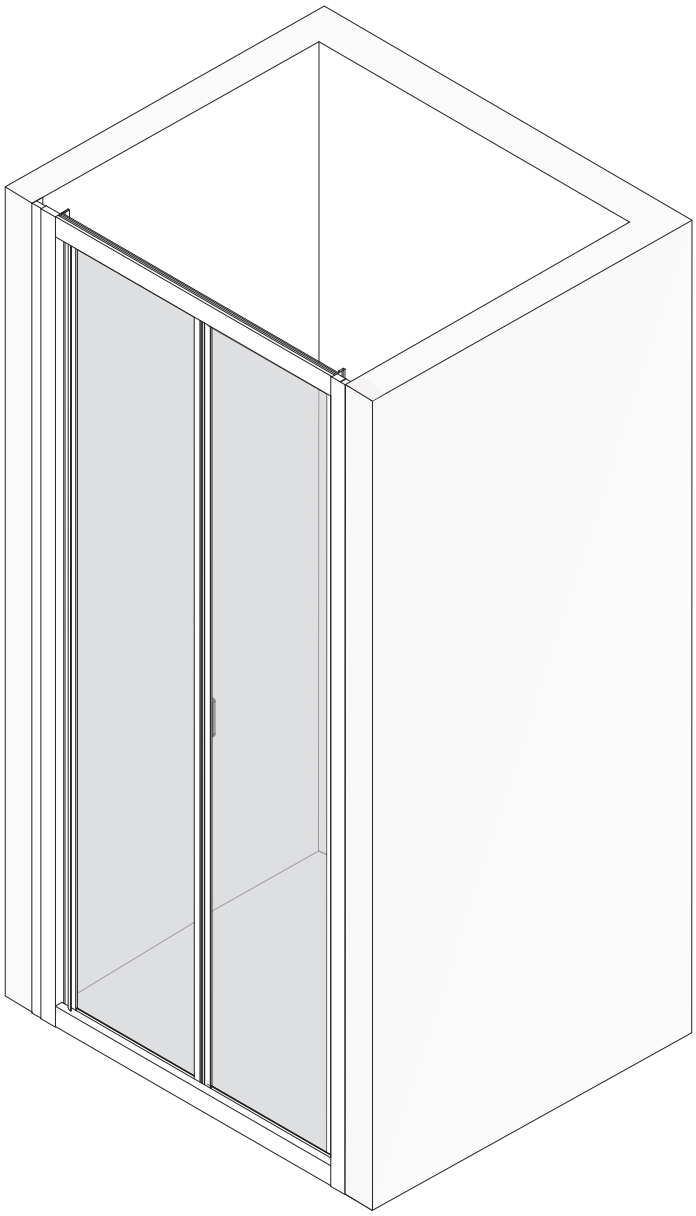

frontal AKORD plegable

GB INSTALLATION MANUAL
Do not discard. Save the installation manual for further use.

ES MANUAL DE INSTALACIÓN
No tirar. Guardar el manual de instalación para un uso posterior

IMPORTANT INFORMATION/INFORMACIÓN IMPORTANTE

GB
- Always wear safety goggles and work gloves when installing or disassembling this product, especially when working with glass panels.
- When handling, never rest the corner of the glass directly on the floor or hit the corner with any object. This can cause the glass to break.
- Always have two persons to install or disassemble the shower.
- Small children should never use the shower unsupervised or without proper instructions for safety use.
- Small children should never hit, lean, or hang on the shower product. Nor should they do any inappropriate activity in the vicinity of the shower.
- Tempered safety glass is designed to shatter into small tiny pieces when the glass is broken, this is to avoid serious injury.

ES
- Llevar gafas y guantes de seguridad durante la instalación o desmontaje de este producto, especialmente durante la manipulación de los cristales
- Durante la manipulación, nunca dejar descansar las esquinas de los cristales directamente en el suelo o golpearlos con cualquier objeto. Puede provocar la rotura del cristal
- Es conveniente que la instalación o el desmontaje sea llevado a cabo por dos personas.
- Los niños no deben usar la ducha sin supervisión o sin apropiadas instrucciones de uso para sus seguridad
- Los niños no deben, bajo ningún concepto, golpear, apoyarse o colgarse de los productos de ducha. De la misma manera, deberán realizar actividades inapropiadas en las inmediaciones de la mampara.
- El cristal templado de seguridad ha sido diseñado para romper en pequeñas piezas con el objetivo de evitar daños mayores

NECESSARY TOOLS/HERRAMIENTAS NECESARIAS

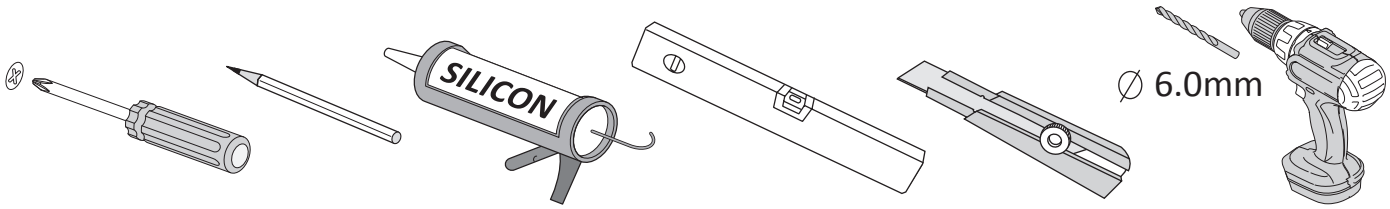

SERVICE PARTS DIAGRAM & LIST/DESPIECE

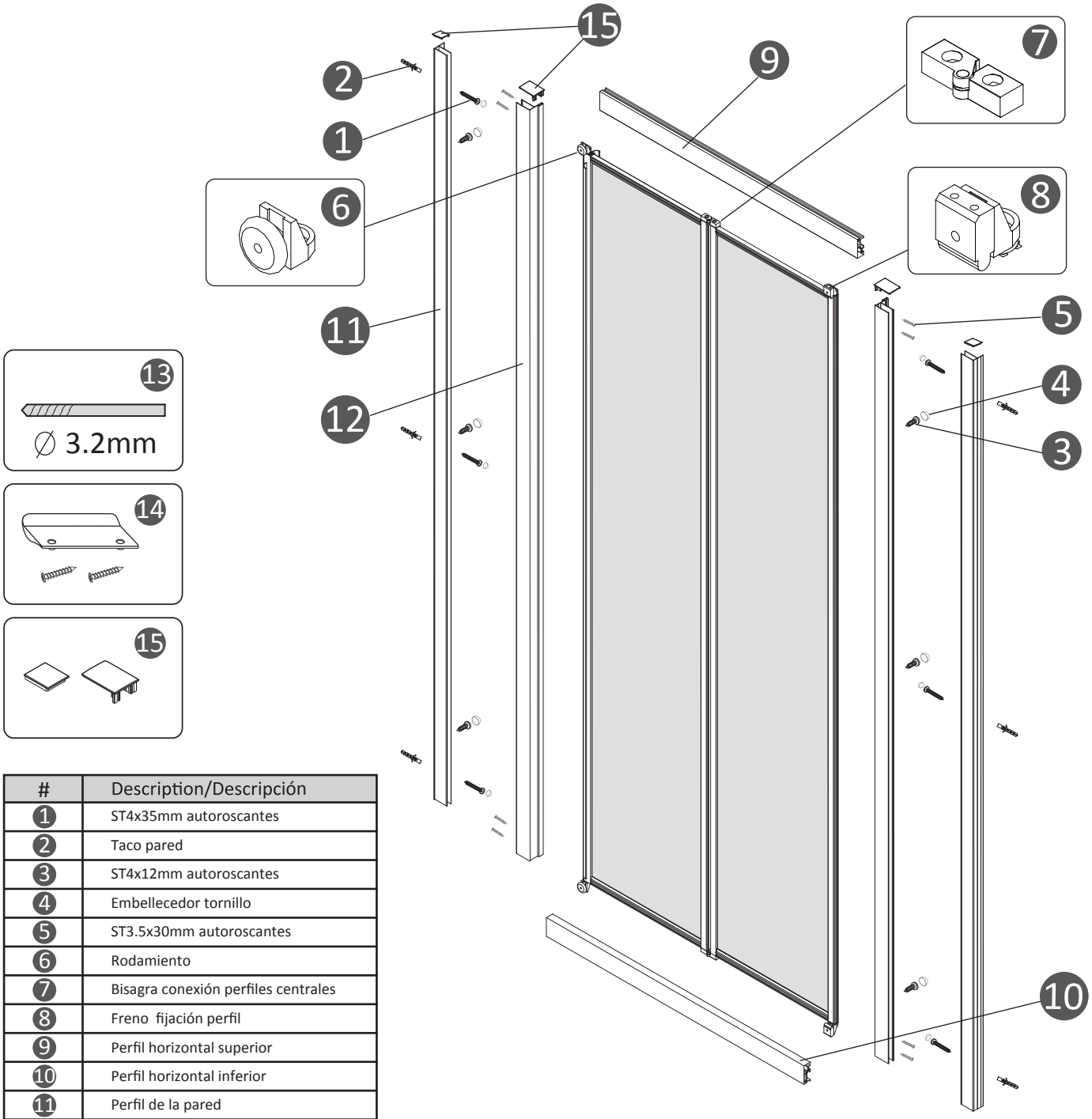

#	Description/Descripción
1	ST4x35mm autoroscantes
2	Taco pared
3	ST4x12mm autoroscantes
4	Embellecedor tornillo
5	ST3.5x30mm autoroscantes
6	Rodamiento
7	Bisagra conexión perfiles centrales
8	Freno fijación perfil
9	Perfil horizontal superior
10	Perfil horizontal inferior
11	Perfil de la pared
12	Perfil vertical para cierre magnético
13	Taladro para aluminio
14	Tirador
15	Tapas Perfit

1

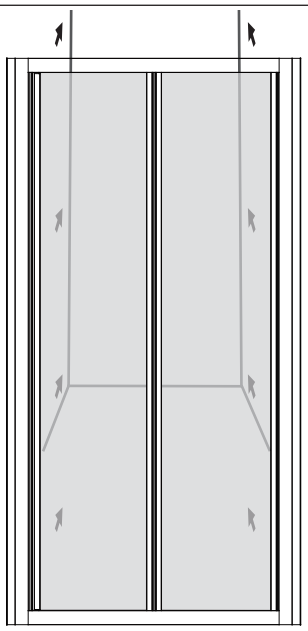

2

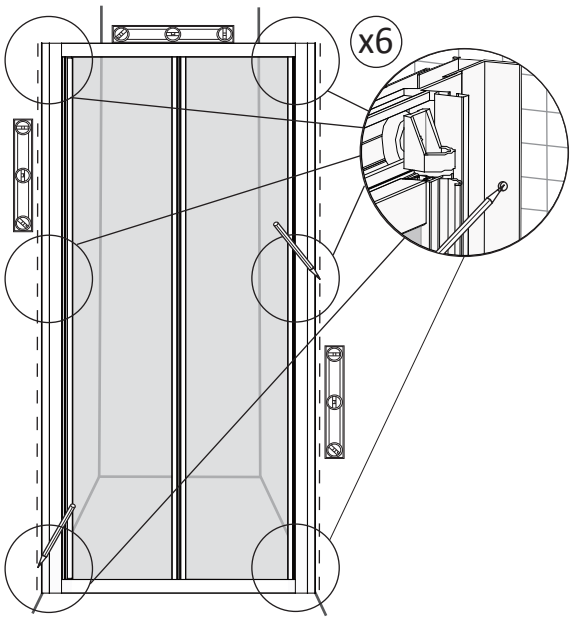

3

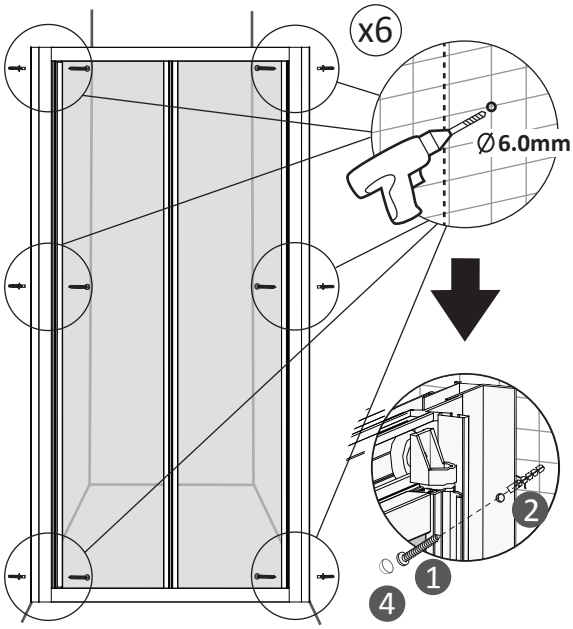

4

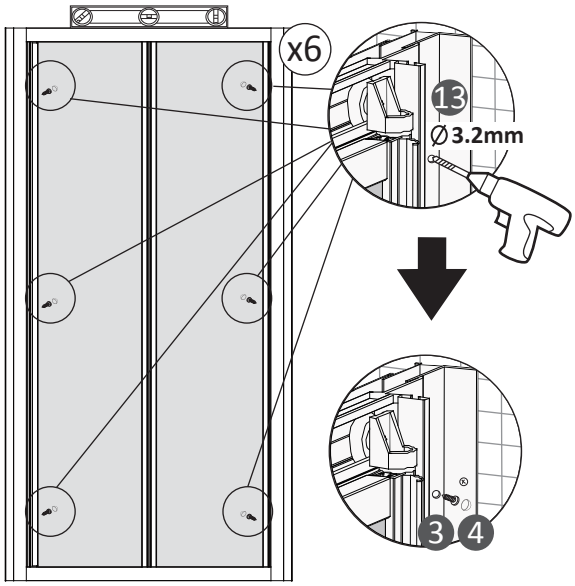

5

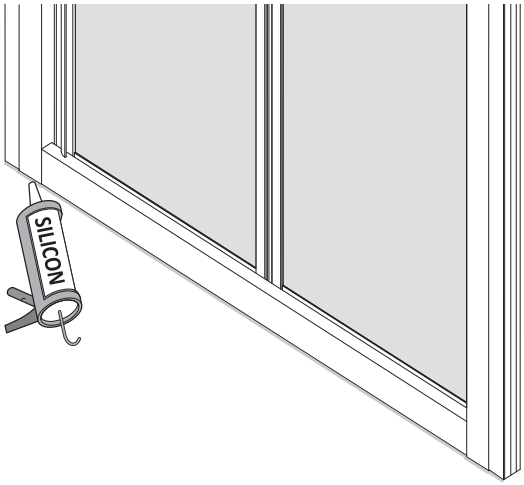

6

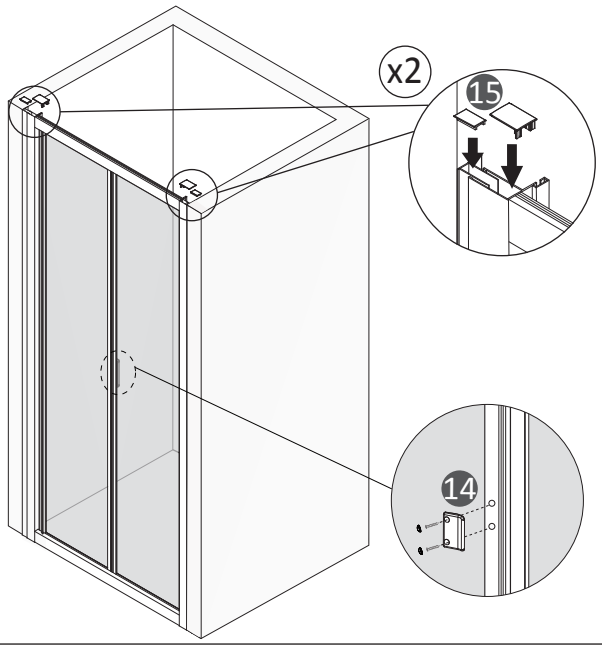

GME Lorente Internacional SL
C\ Pinaeta,6
Pq. Ciudad Mudeco
46930 - Quart Poblet
(Valencia) -España

telf. 00 34 96 252 18 55
fax 00 34 96 252 18 56
info@gmelorente.com
www.gmelorente.com

GME
DIVISIÓN BAÑOS

Ver. 001